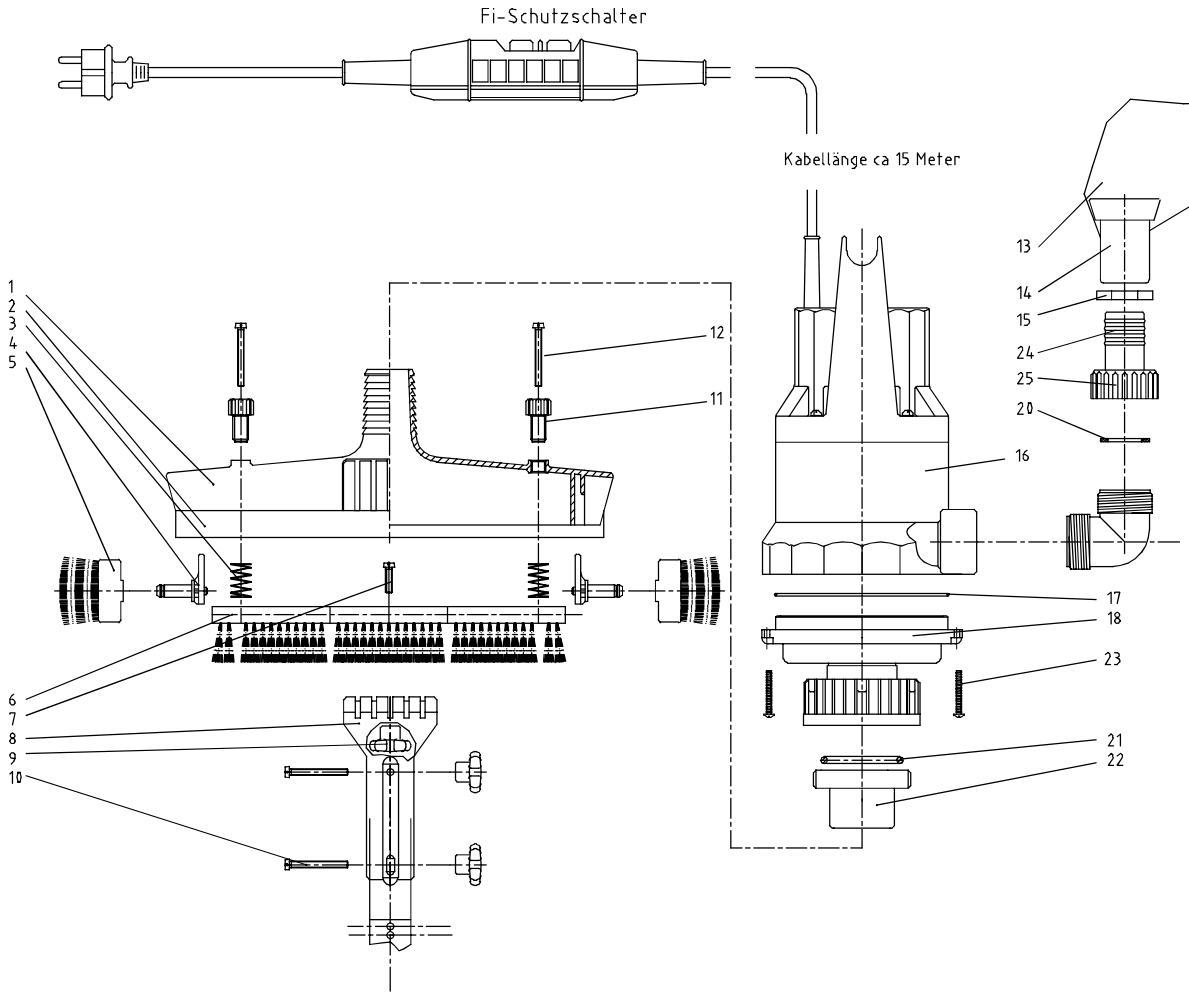

Positionen 1-12 entsprechen Artikelnummer 60230

Pos	Benennung	Werkstoff:	Art.Nr.:	Stück:
25	James Überwurfmutter 1 1/4"	PP-GF 20%, grau	E605409013	1
24	James Schlauchnippel 1 1/4"	PP-GF 20%, grau	E605409011	1
23	Lin/Bl/Kreuzschl. 3,9x25 DIN7981	V2A	0135103925	4
22	Gewindebuchse 50x40	ABS cremeweiß	0283550040	1
21	O-Ring 53.3x5.3	APK schwarz 60°Sh	0285953353	1
20	Flachdichtung	EPDM, schwarz 60°Sh	E605409012	1
19				1
18	JAMES Pumpenadapter	ABS weiß	E6054002	1
17	O-Ring 128x3	EPDM, schwarz 60°Sh	E605409015	1
16	Tauchpumpe 7m³ 400W/230V		605491	1
15	Schlauchschellen Snapper KS 38-39		0331023839	1
14	AJ Dichttülle 64.5x26	Santoprene	E300802	1
13	James Filterbeutel 100 Mikron		E6054001	1
12	Zylinderflachschraube DIN 84 M5x45	V2A	0104105045	2
11	Jet Vac Stellschraube M12x20	PA grün	E602307	2
10	Lin/fla/Krz DIN7985 M5x50	V2A	0106105050	2
9	Jet Vac Sterngriff M5	PA 6 grün	E60230131	3
8	Jet Vac Halter	ABS cremeweiß	E6023013	1
7	Zylinderflachschraube DIN 84 M5x20	V2A	0104105020	1
6	Jet Vac Leistenbürste Ks270	ABS cremeweiß	E602303	1
5	Jet Vac Rad borstenbesetzt	PE oliv-grün	E602305	2
4	Jet Vac Achsplatte	ABS cremeweiß	E6023012	2
3	Jet Vac Druckfeder	V2A	E602306	2
2	Jet Vac Profil 320mm	PVC Olivgrün	E602304	2
1	Jet Vac Gehäuse	ABS cremeweiß	E6023011	1

Aend.	Art der Aenderung	Datum	bearb.	gepr.
1	Rohr 41x1,9 entfällt 18.8.98 Bo			

Reihe 3 DIN 3141	▽	▽▽	▽▽▽	▽▽▽▽	Rauheitsmasse nach DIN3142		Datum	Name
Rt in µm	63	16	4	1		erstellt	22.11.96	Schulz
						geprueft		

Urheberschutzrechte nach DIN 34 Absatz 2.1 werden beansprucht

Werkstoff
Werkstoffnr.

Nicht tolerierte Masse: DIN 7168 mittel

CAD-Dateiname: 00000648
Format: DIN A0

Oberflaeche
Oberflaechenschutz

Massstab: 1:1

MTS PRODUKT

Benennung: James Unterwassersauger

Zeichnungsnummer: P60541

CAD - Zeichnung ! Nur EDV - geeitzt ändern !