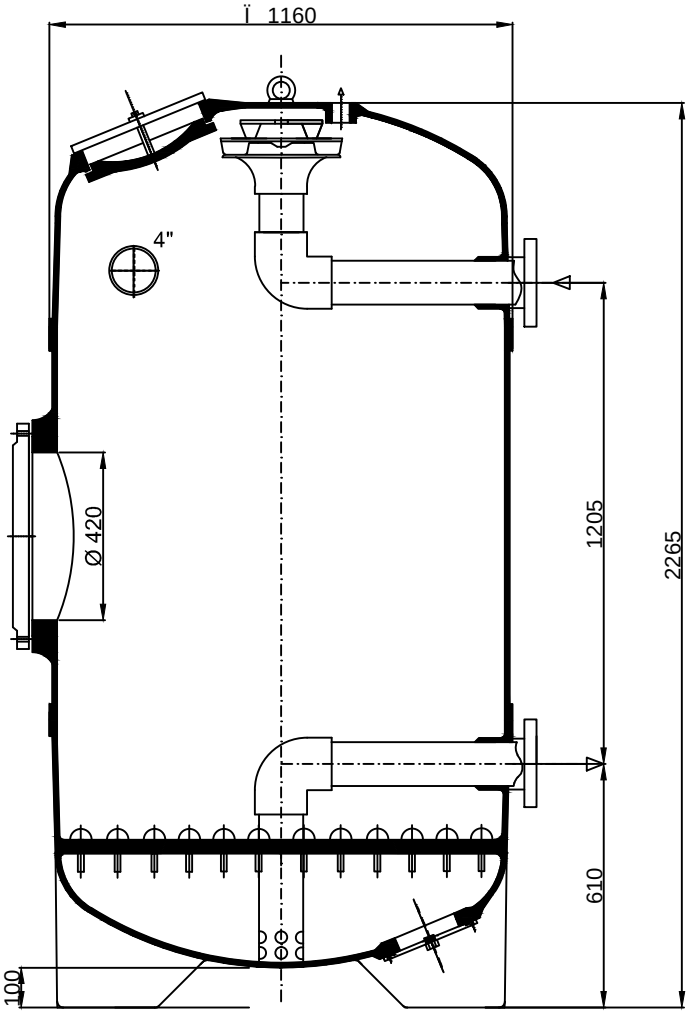
Ï 1160
4"
Ø 420
1205
2265
610
100

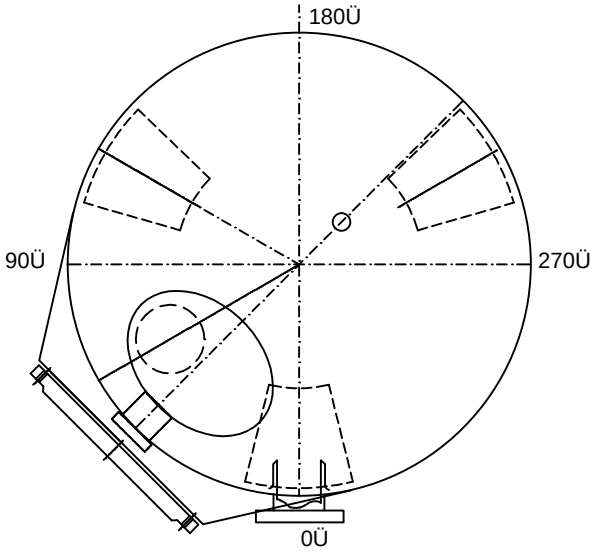
180Ü
90Ü
270Ü
0Ü